Фундамент столбчатый монолитный Фм-1.
Схемы армирования

Разрез 1-1
Схема армирования

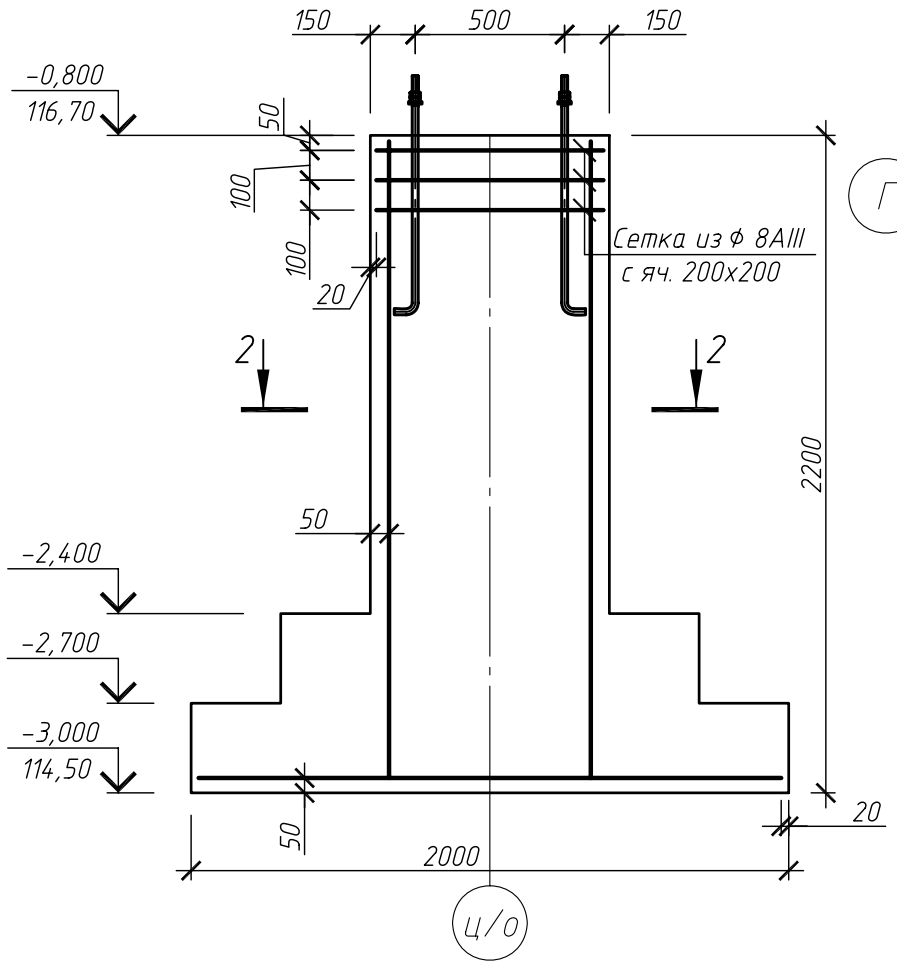

Схема армирования подошвы фундамента

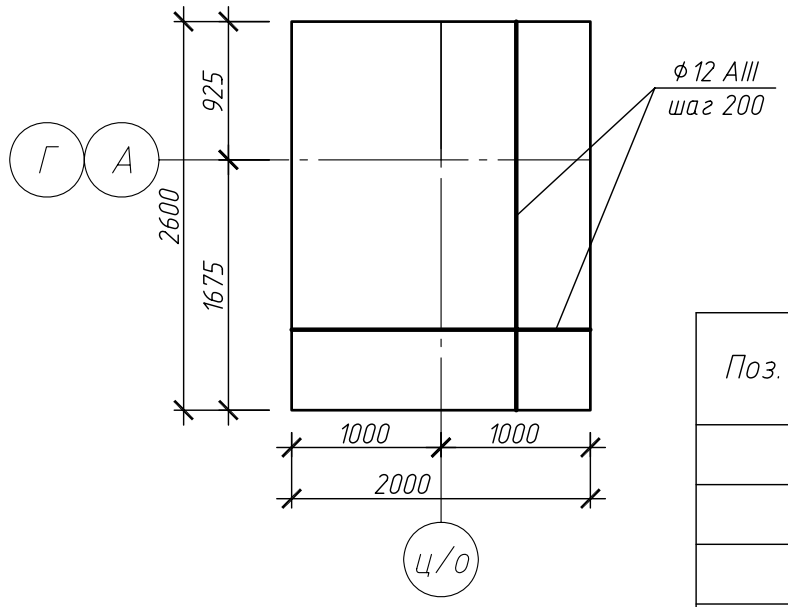

Разрез 2-2

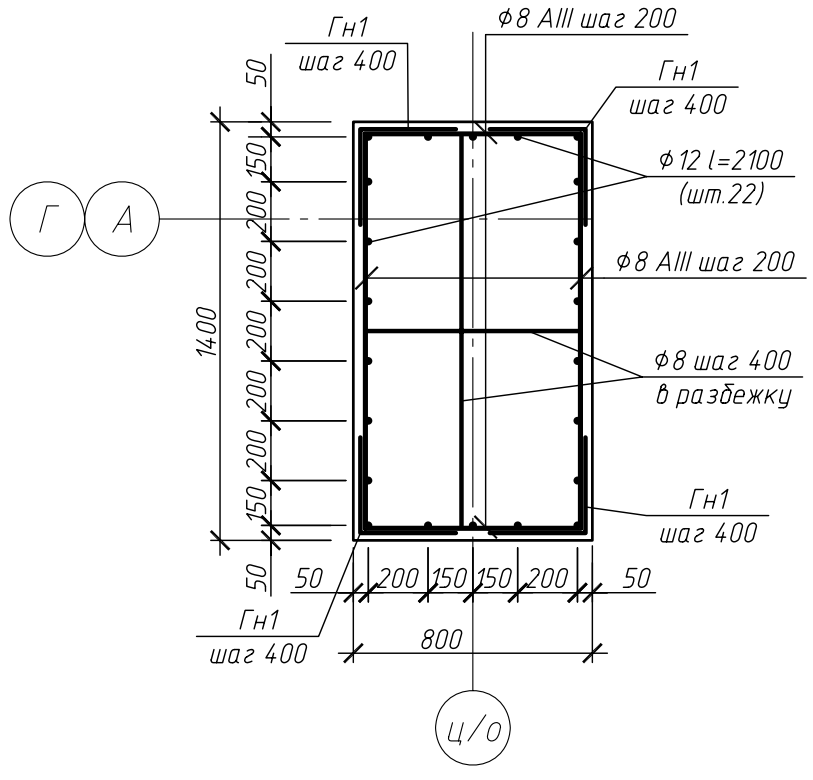

Ведомость деталей

Поз.	Эскиз
Гн1	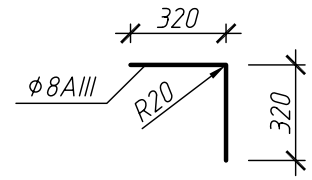

Спецификация элементов

Поз.	Обозначение	Наименование	Кол.	Масса ед., кг	Приме-чание
		Сборочные единицы			
		ø12 AIII ГОСТ 5781-82* 100 п.м.		0,888	
		ø8 AIII ГОСТ 5781-82* 90 п.м.		0,395	
Гн1*		ø8 AIII ГОСТ 5781-82* L=640	20	0,253	
1	ГОСТ 24379.1-2012	Болт 1.1 М24х800 09Г2С	8	3,42	
		Материалы			
		Бетон класса В20,F100,W6 $м^3$	4,0		
		Planter Standart $м^2$	5,2		
		Щебень фр 5-20мм $м^3$	1,05		

Примечания

1. Общие указания см. лист 1.
2. Разрез 1-1 замаркирован на листе 3.
3. Армирование фундамента выполнить вязаными сетками и каркасами из арматуры ø8 и ø12AIII. Вязку осуществлять вязальной проволокой 1,2-О-С ГОСТ 3282-74.

Ведомость расхода стали

Марка элемента	Изделия арматурные			
	Арматура класса			Всего
	AIII			
	ГОСТ 5781-82*			
	ø8	ø12	Итого	
Фм-1	40,61	88,80	129,41	129,41

Изм.	Кол. уч.	Лист	№ док.	Подп.	Дата	РНФ 14-29-00172-1-КЖО			
						Здание с испытательным стендом по адресу: г.Пермь, ул.Академика Королева, 1			
Разраб.		Гришин				Здание с испытательным стендом	Стадия	Лист	Листов
Проверил		Плотников					Р	4	
Н. контр.		Лядов				Фундамент столбчатый монолитный Фм-1. Схемы армирования	ИМСС УрО РАН		

Взам. инв. N | Подпись и дата | Инв. N подл.